平成22年度　上下伊那地区高等学校

箕輪進修高校体育館

バドミントン一年生大会 女子シングルス
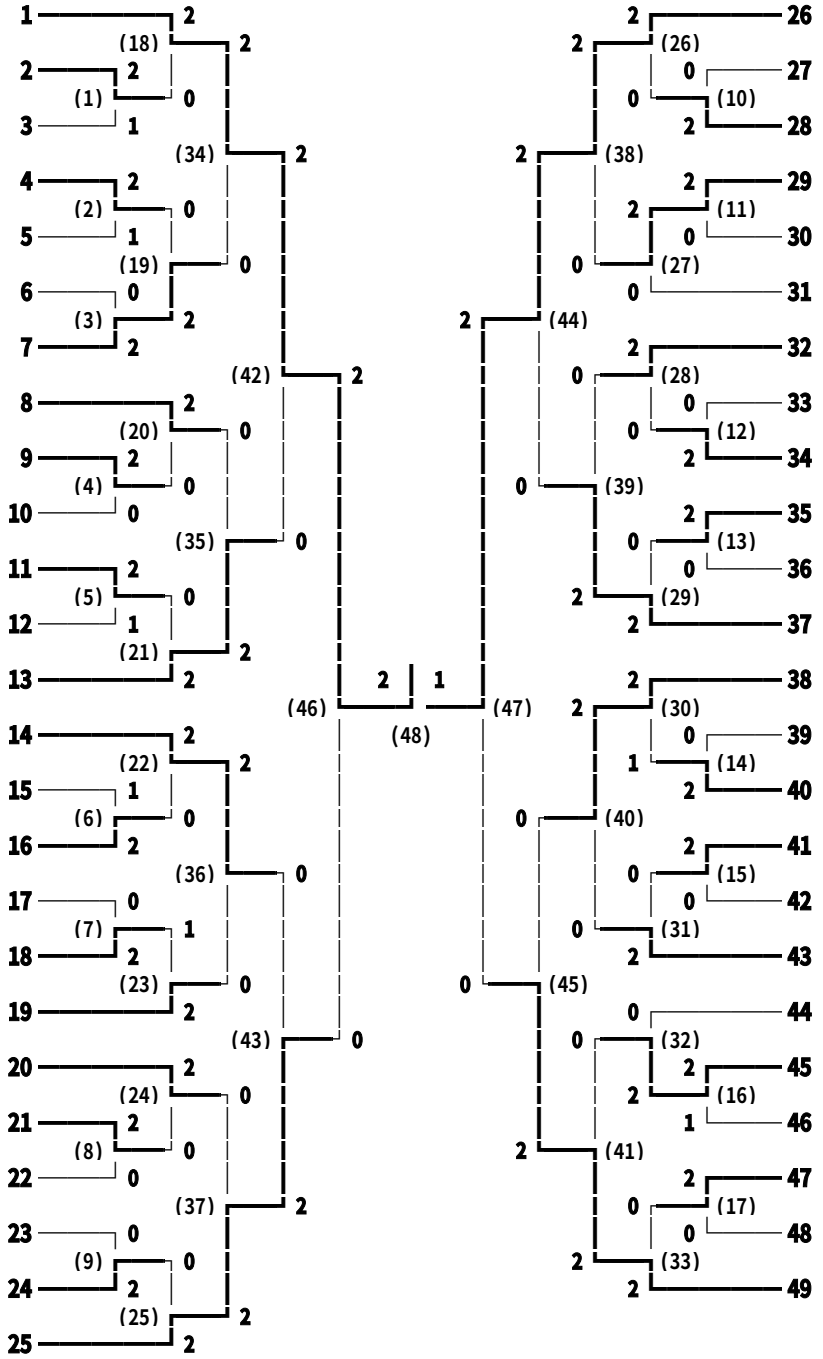
2011年1月9日