諏訪市体育館･清水町体育館

諏訪地区一年生 女子ダブルス
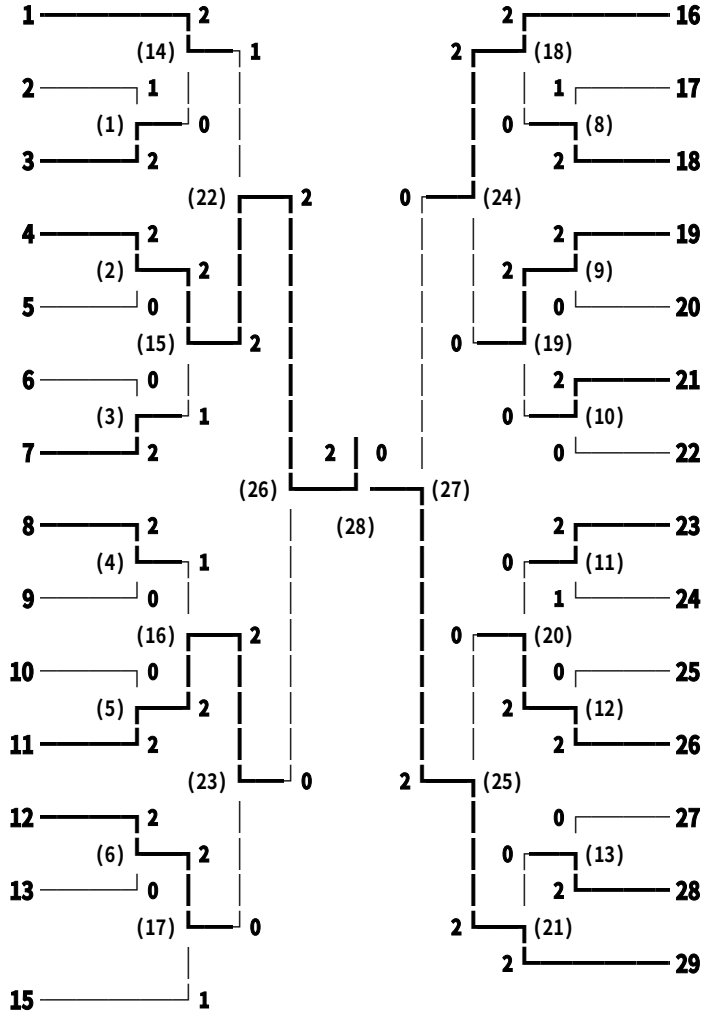
2011年1月9日