2010南信総体

伊那市民･伊那勤労者福祉センター　**バドミントン競技 女子学校対抗**　2010年5月13日～15日

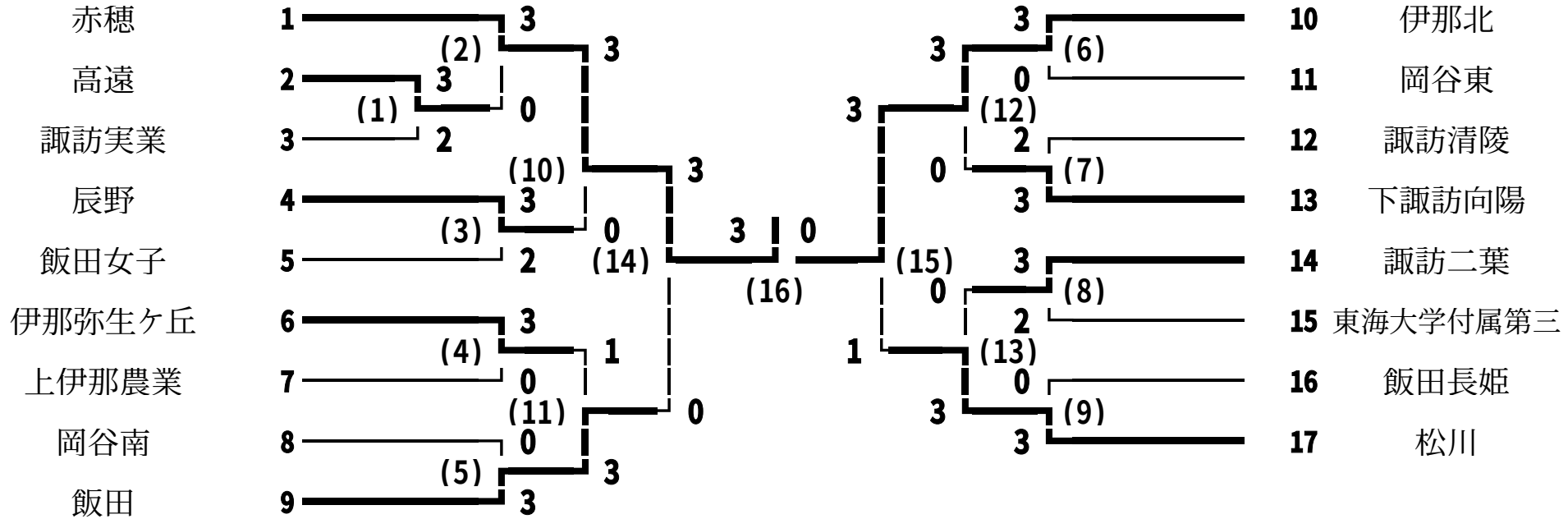
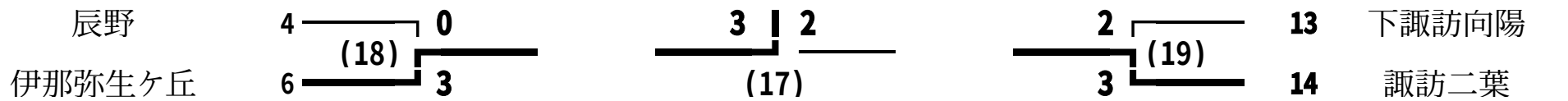
代表決定戦